PRZEKRÓJ PODŁUŻNY W OSI PRZEPUSTU

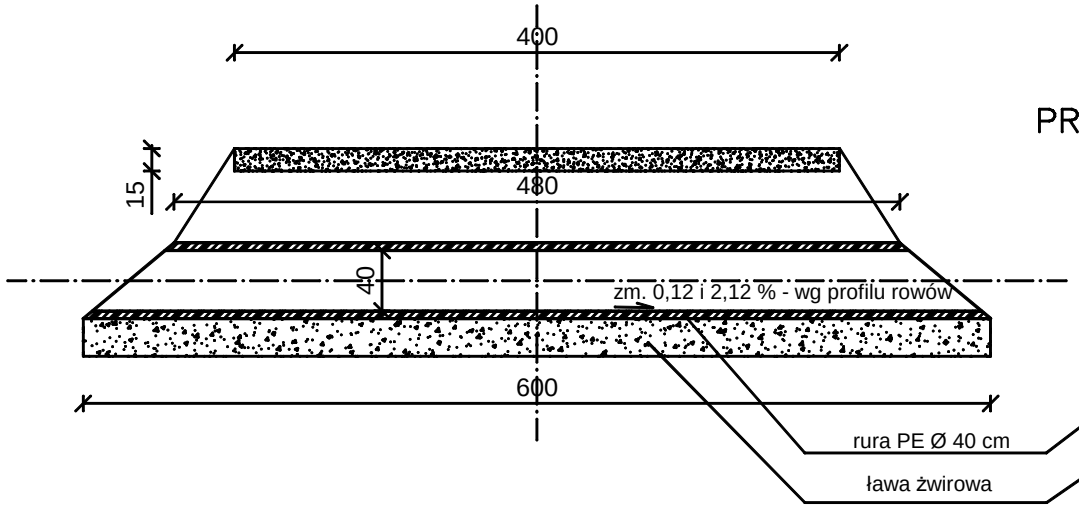

PRZEKRÓJ POPRZECZY W OSI ZJAZDU

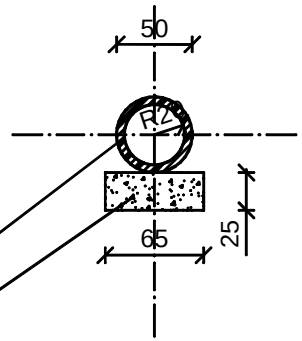

WIDOK OD STRONY WLOTU I WYLOTU

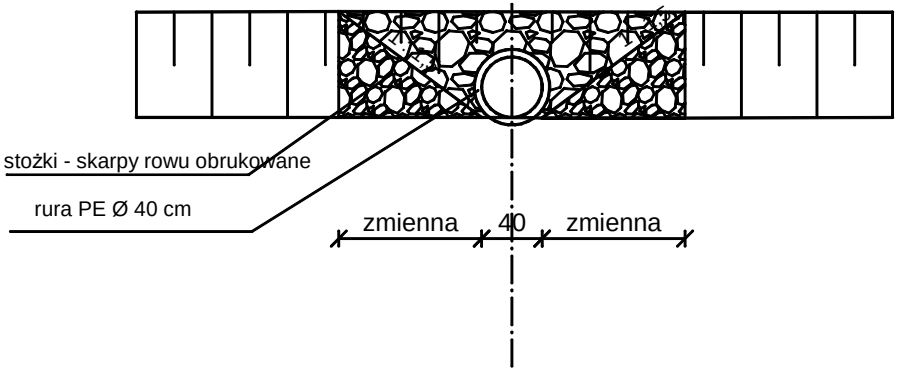

INWESTOR:	Gmina Łomża, ul. Marii Curie-Skłodowskiej 1a, 18-400 Łomża
OBIEKT:	Przebudowa drogi gminnej – ulica Leśna we wsi Podgórze
ADRES INWESTYCJI:	Podgórze, gmina Łomża
STADIUM:	Projekt budowlany - wykonawczy
RYSUNEK:	Rysunek przepustu pod zjazdem
DATA: 11.2010	**SKALA:** 1:50 **RYSUNEK NR:** 7.2
	ZESPÓŁ PROJEKTOWY: **NR UPRAWNIEŃ** **PODPIS:**
BRANŻA DROGOWA:	
PROJEKTANT:	Sławomir Pietraszkiewicz — BL/6808/4
WSPÓŁPRACA:	mgr inż. Izabela Kiernozek
SPRAWDZAJĄCY:	mgr inż. Dariusz Lendzioszek — Łom-59