102.

cm

03.95

PRZEKRÓJ PODŁUŻNY

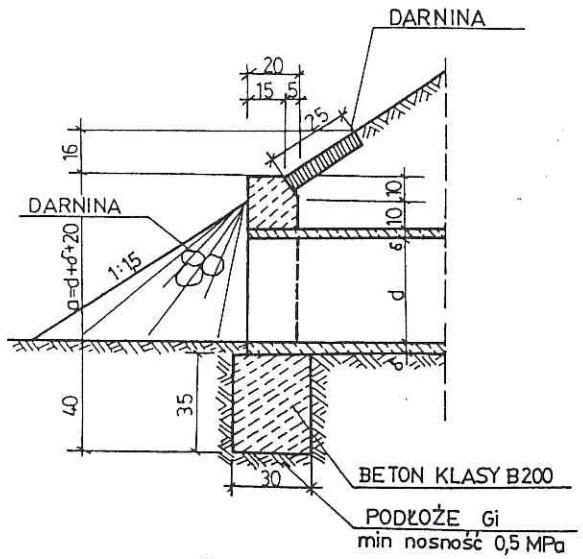

WIDOK OD CZOŁA

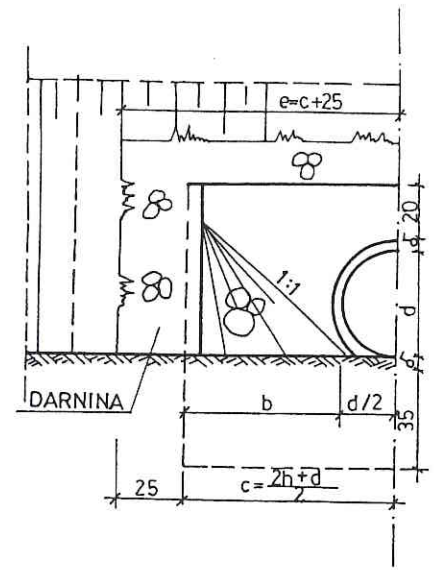

ZASTOSOWANIE

1. Dla zjazdów z dróg lokalnych i gospodarczych o prędkości projektowej ⩽ 60km/h

WIDOK Z GÓRY

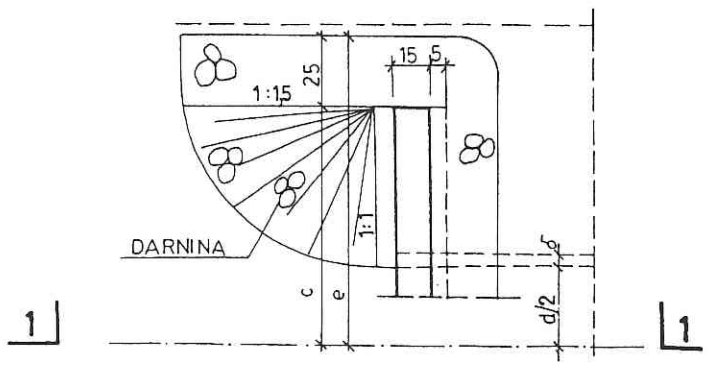

MATERIAŁY I WYMIARY

Średnica rury w cm	Wymiary w cm					Objętość betonu: m^3		Izolacja pionowa m^2	Powdarniowanie m
	δ	a	b	c	e	fundament	ścianki		
40	42	64	60	80	105	0,17	0,19	2,8	1,1
50	5,0	75	75	100	125	0,21	0,27	4,2	1,3

STAROSTWO POWIATOWE
w Łomży
ul. Szosa Zambrowska 1/27
18-400 Łomża
tel. 086 215 69 23, fax 086 215 69 04
skr. pocz. 80

Transprojekt

ZAGOSPODAROWANIE PASA DROGOWEGO

ŚCIANKOWE ZAKOŃCZENIE PRZEPUSTU ø 40÷50

Nr arch. 20942/79